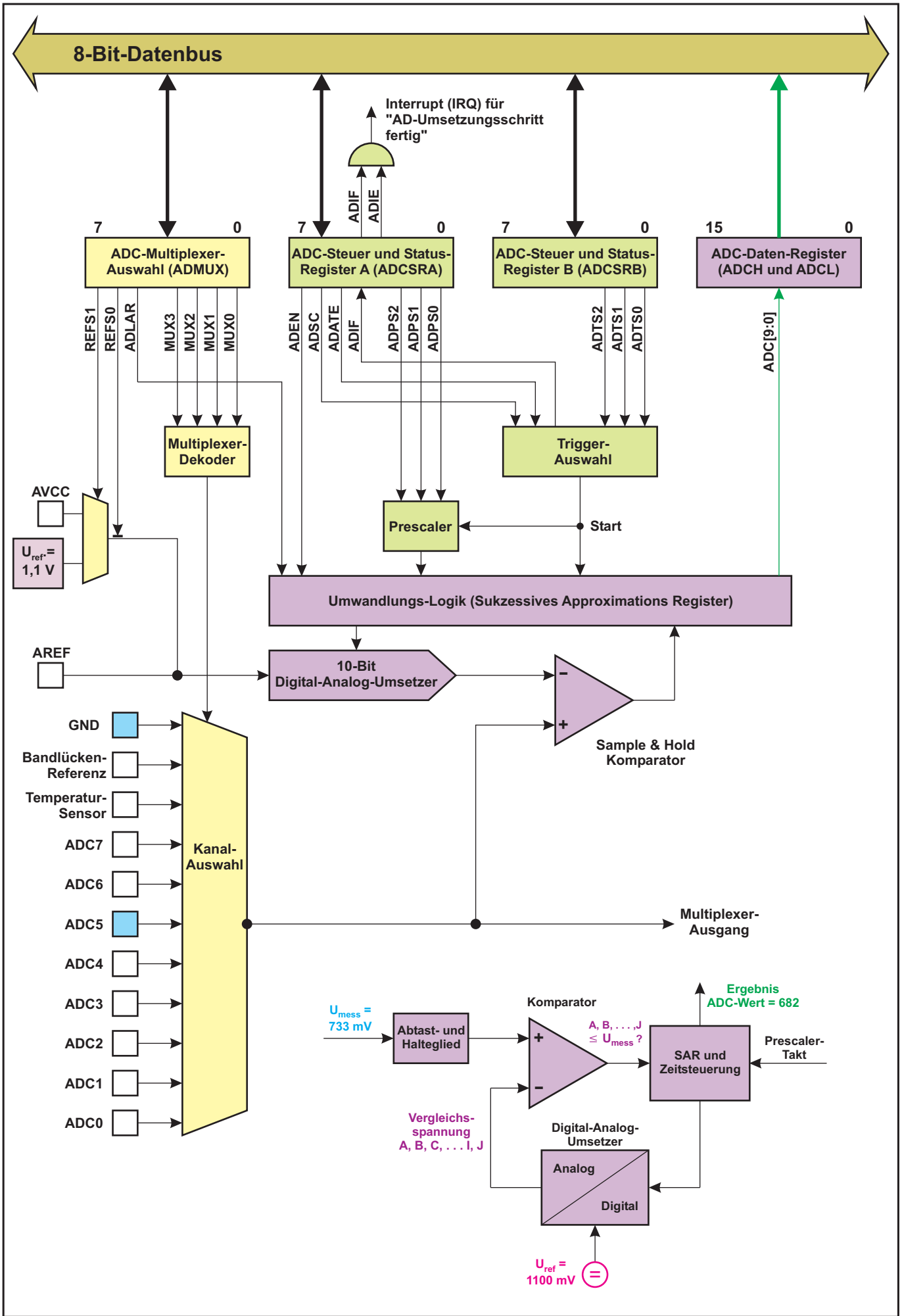

Copyright © 2009 by
Alwin J. Lenck
D-64342 Seeheim

RWNA im AVR-Projekt IRDMS
ADC-Blockschaltbild

Stand: 17.02.2009
ADC_Blockschaltbild.cdr